Fabriquer une fusée, avec des rouleaux de papier

Votre enfant est fasciné par l'espace, la lune et les étoiles ? Il se rêve en astronaute et vous réclame une fusée ?
Allons construire des fusées.
Nul besoin de moteur ni de base de lancement sophistiquée, quelques tubes de Sopalin et des rouleaux de papier toilette suffisent pour vous lancer dans cette aventure !

Matériel :
– des tubes d'essuie-tout (et des rouleaux de papier toilette, pour des mini-fusées)
– du papier de couleur ou de la peinture
– du carton
– des cartonnettes ou fiches bristol
– des ciseaux, de la colle, du scotch, …

La technique :

Commencez par peindre vos rouleaux et tubes OU découpez puis collez des bandes de couleurs pour les décorer.
Sur le carton, dessinez les 3 pieds (ou 4, pour plus de stabilité!) de votre fusée. Vous pouvez utiliser le gabarit joint en annexe.
Découpez tous les morceaux et faites une encoche de quelques centimètres sur les pieds ainsi que le bas de la fusée, pour les encastrer chacun leur tour dans le rouleau.
Pour le toit, dessinez un demi-cercle sur une fiche cartonnée : plus il sera grand et plus le toit de la fusée sera pointu. Découpez, coloriez et assemblez-le en collant un morceau de scotch à l'intérieur du tube. Appliquez de la colle sur le haut de votre tube de sopalin et posez immédiatement le toit en pressant légèrement.
Votre fusée est maintenant assemblée, il ne vous reste plus qu'à la personnaliser avec des gommettes ou en dessinant des hublots, des astronautes ou pourquoi pas des martiens !

Merci au site : https://bouillondidees.com/fabriquer-une-fusee-avec-des-rouleaux-de-papier/

Beaucoup d'autres idées interessantes sur ce site, toujours avec des rouleaux en carton.
Je peux vous fournir des attaches parisienne à votre demande

Envoyez moi des photos !

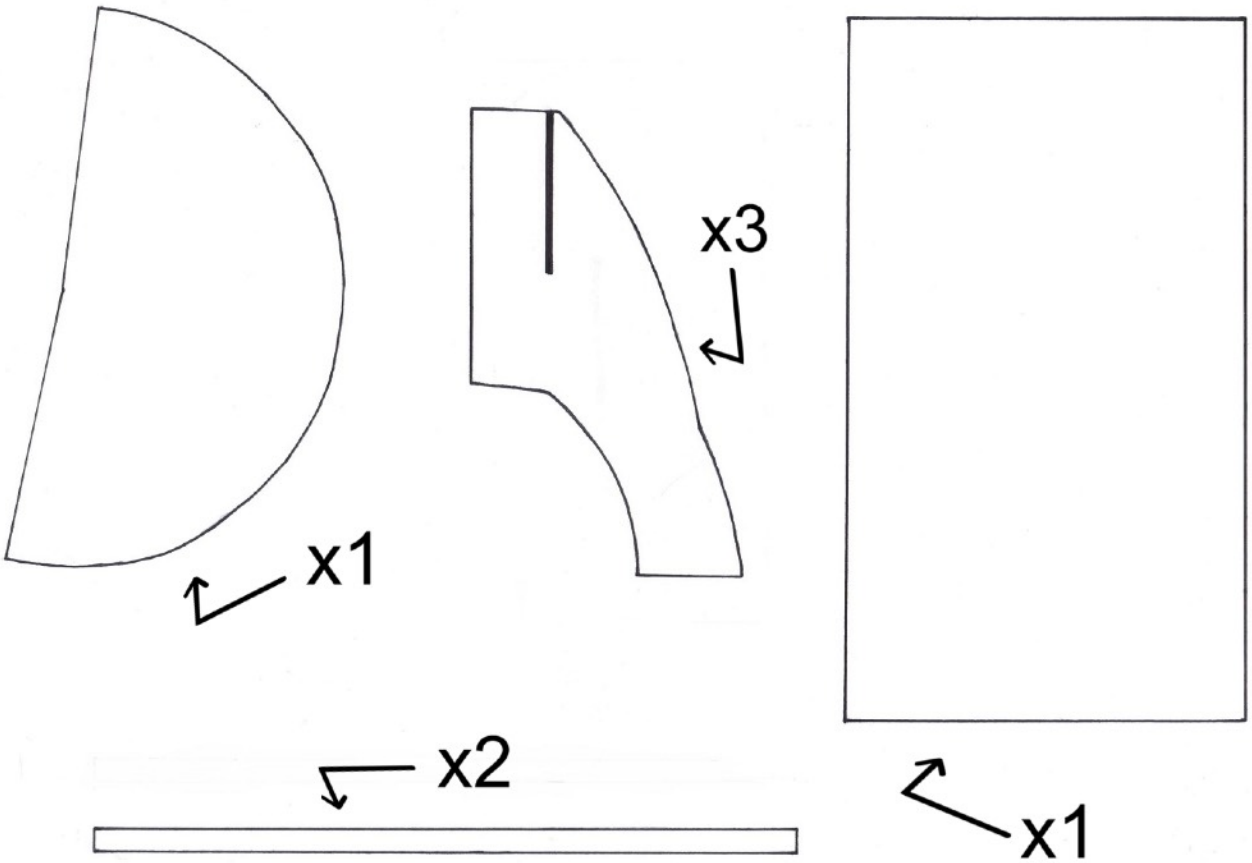
x1
x3
x2
x1